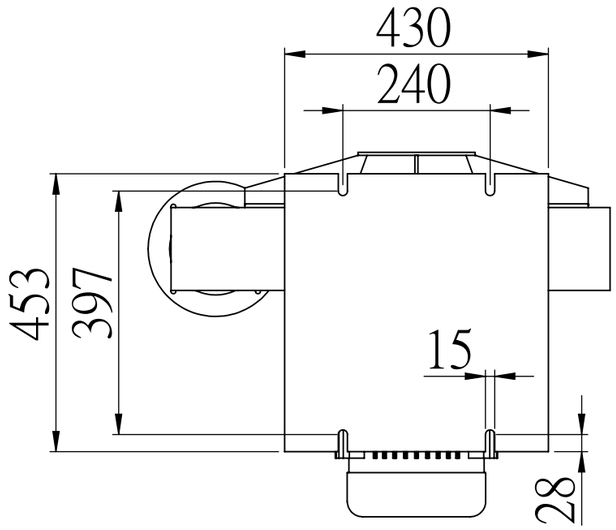

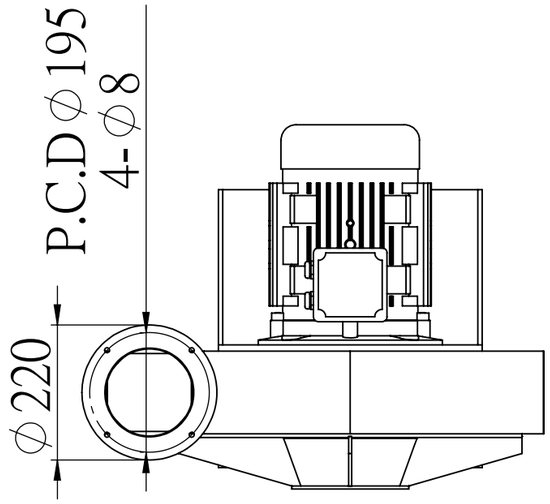

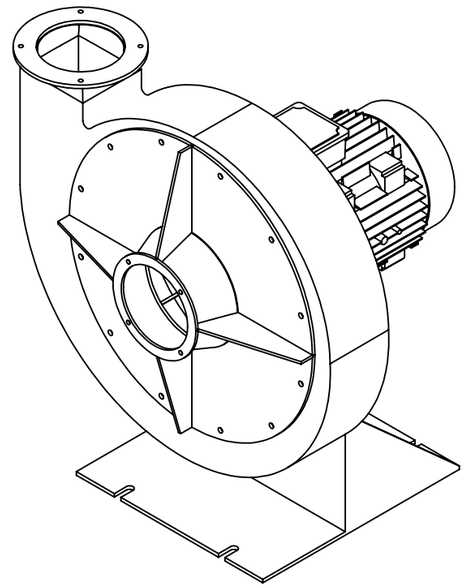

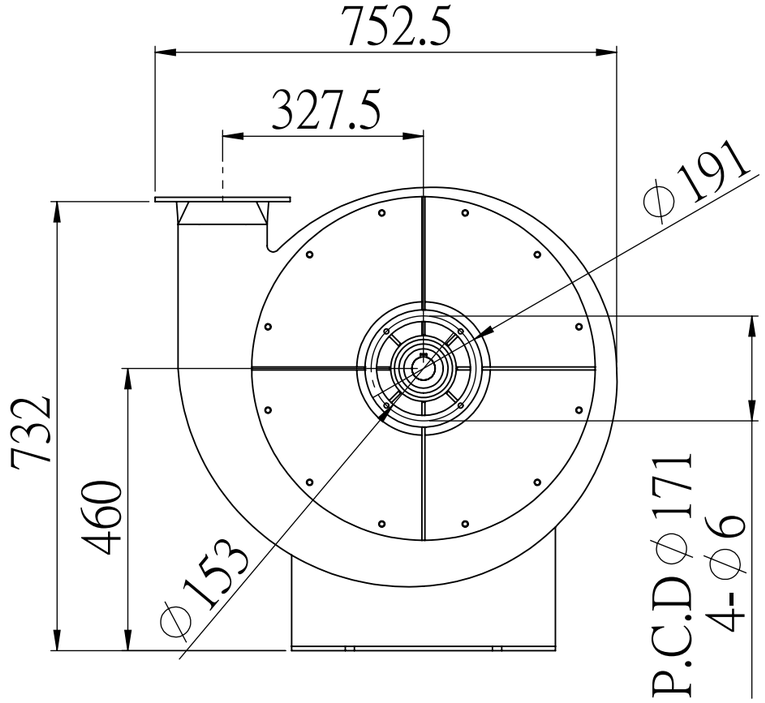

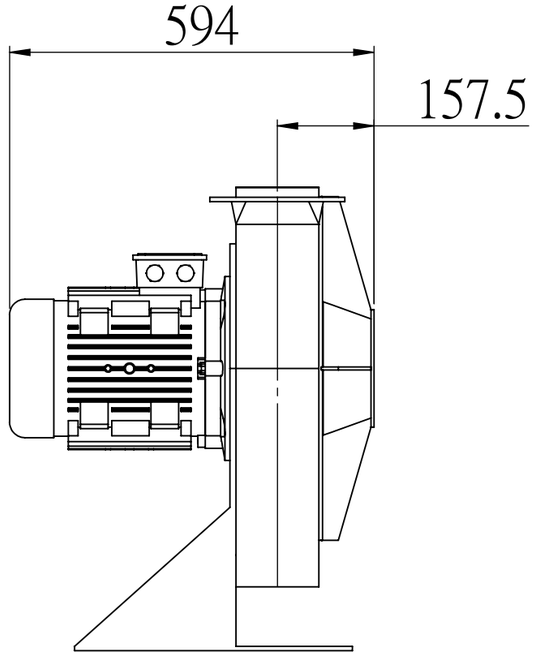

組立公差	
寸法 mm	容許公差 mm
1以上~4以下	±0.1
4 ~ 63 以下	±0.5
63 ~ 125 以下	±1
125 ~ 250 以下	±3
250 ~ 1000以下	±5

龍昌電機工業有限公司 LONG CHANG ELECTRIC INDUSTRIAL CO.,LTD		圖 名 TITLE	尺寸圖	繪製者 DRAW	陳畊宇 CHEN KENG YU	材料 MATERIALS	SS41	規格 STANDARDS	7.5HP(5.6KW)
		圖 號 DRAWING NO.		確認 CONFIRM		重量: WEIGHT		比例: SCALE	變更內容 REVISION
品名 TYPE	LAT-305-7 送風機	繪製日期 DATE	2016/06/23	承認 APPROVE				1:10	A3